# IDM680 - 8A INTELIGENTNÝ STUPEŇ OVLÁDAČA

4608008070
IDM680-8EI Inteligentné ovládanie 80V 8A SSI Enq. CAN/CANopen

- Až 640W, 8A nepretržitý 16A špičkový, 12-80VDC
- DC, Brushless alebo krokový motor s rovnakým ovládaním
- Komunikácia cez RS232, CANopen alebo EtherCAT
- Dvojité vstupy kódovača, ako aj EnDAT, BiSS a SSI
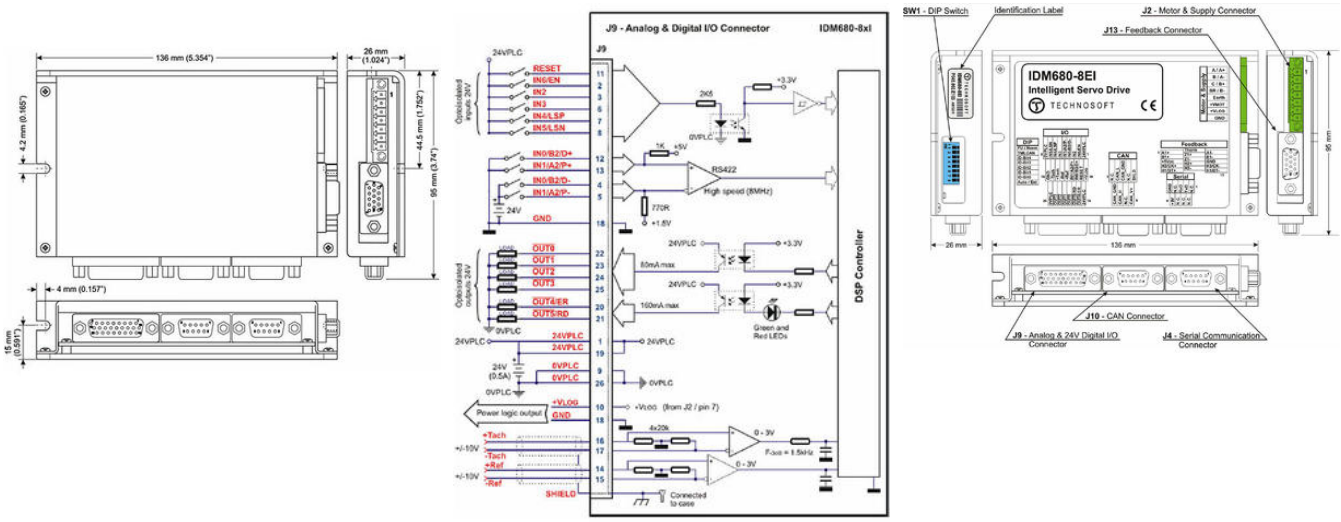
## POPIS PRODUKTU